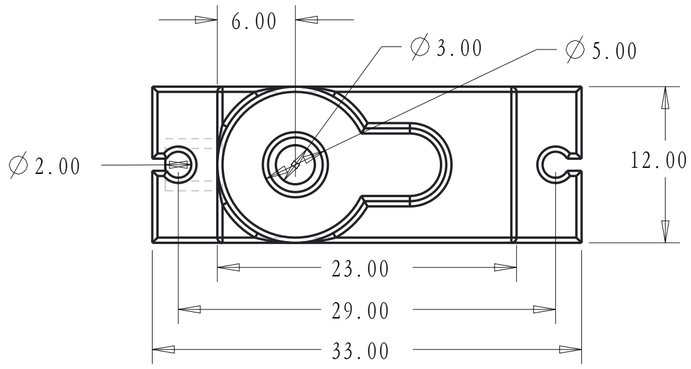
6.00
∅3.00
∅5.00
∅2.00
12.00
23.00
29.00
33.00

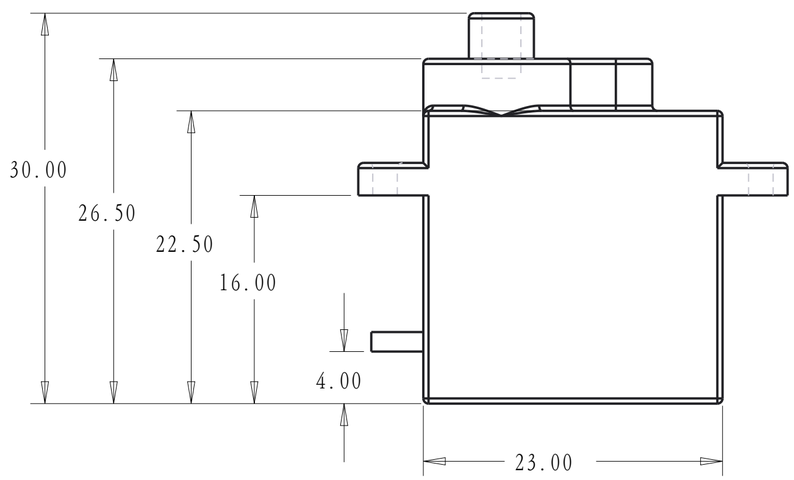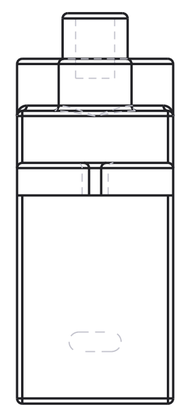
30.00
26.50
22.50
16.00
4.00
23.00