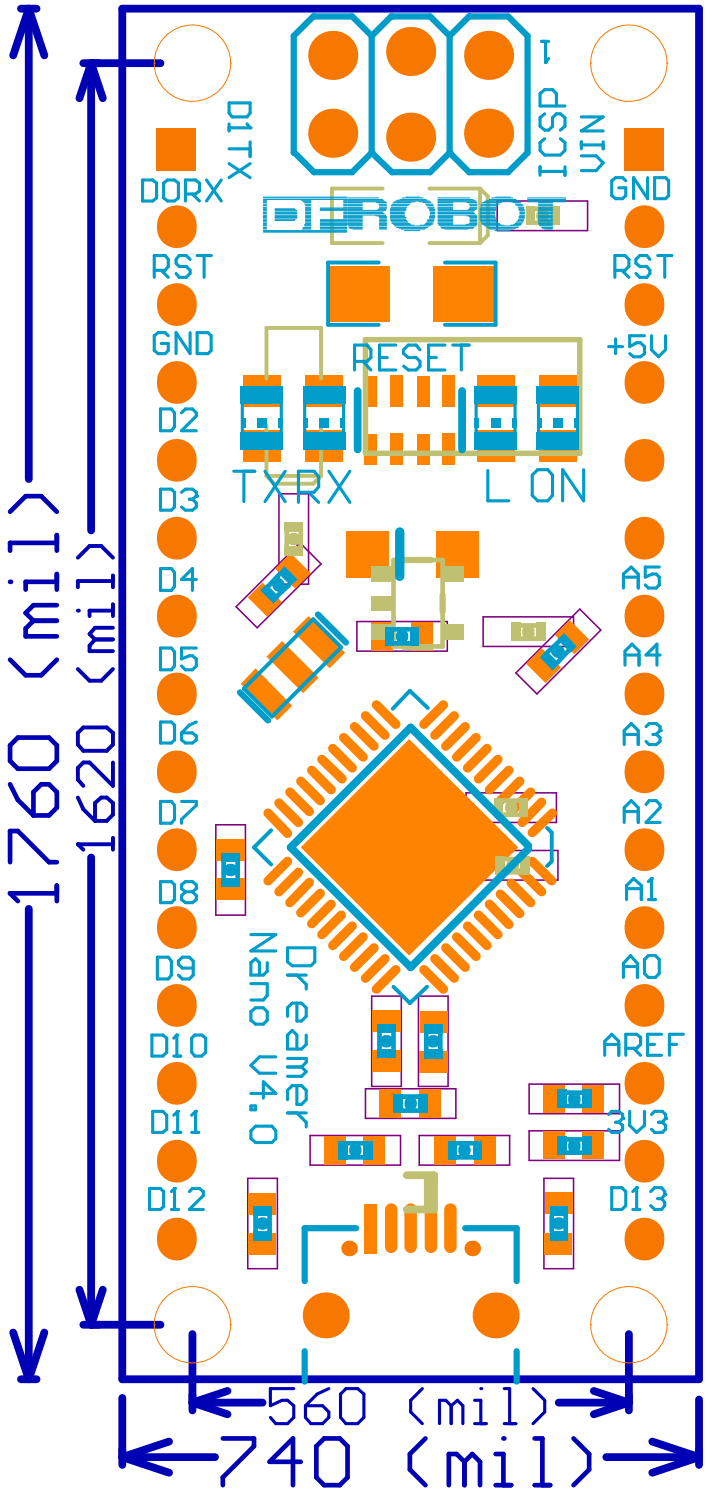
D1TX
DORX
RST
GND
D2
D3
D4
D5
D6
D7
D8
D9
D10
D11
D12
ICSP
VIN
GND
RST
+5V
A5
A4
A3
A2
A1
A0
AREF
3V3
D13
RESET
TXRX
L ON
Dreamer
Nano V4.0
1760 (mil)
1620 (mil)
560 (mil)
740 (mil)